A6pci7524

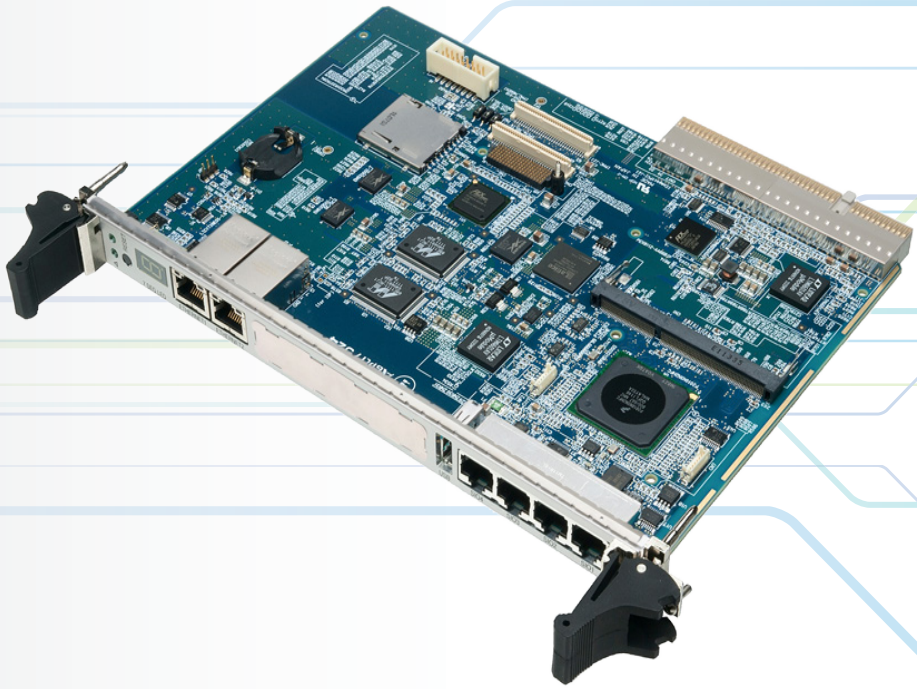

FEATURES

- NXP社 デュアルコアプロセッサQorIQ™ P2020（1.2GHz）搭載 CompactPCIバスCPUボード
- ECC対応 DDR3-800 SO-DIMM 1ソケット装備 2GB実装
- 10/100/1000 BASE-Tイーサネット 2ポート装備
- RS232Cシリアルポート 4ポート装備
- USB2.0 1ポート装備
- SD/SDHCカードソケット搭載
- 4MバイトSPI-Flash実装
- 256バイト シリアルEEPROM実装
- 32ビット、33/66MHzのPMCスロットもしくはPCI Express Gen1 x2のXMCスロットを1スロット装備
- システムスロット専用の32ビット/33MHzのCompactPCIバスインタフェース

A6pci7524 は、NXP社のデュアルコアプロセッサQorIQ™ P2020を搭載したCompactPCI規格のCPUボードです。

入出力インタフェースとしては、10/100/1000BASE-Tイーサネット（2ch）、シリアルポート（4ch）を装備しています。また、DDR3 SODIMM（2GB）、SPI-Flash、SDHC、SRAM、EEPROMなど豊富なメモリを利用可能です。

32ビット、33/66MHzのPMCスロットもしくはPCI Express Gen1 x2のXMCスロットを1スロット装備しており、様々な機能の拡張が容易です。

A6pci7524

NXP® QorIQ® P2020 Compact PCI CPU board

Specifications

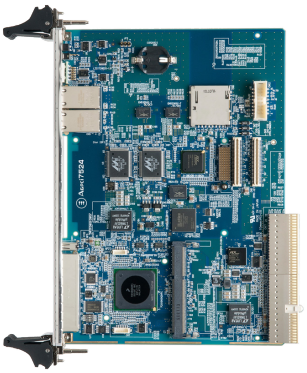

※写真は仕様変更により
実際と異なる場合がございます。

システム構成

CPU	プロセッサ コア動作周波数 コア数 L1 キャッシュ L2 キャッシュ	NXP® QorIQ® P2020 1.2GHz 2 命令用32kバイト(コア毎)デ ータ用32kバイト(コア毎) 512kバイト(全コア共通)
メモリ	メインメモリ SDHC Flashメモリ SRAM EEPROM	DDR3-800 72ビットSO-DIMM ソケットを1つ装備 メモリ容量2Gバイト　ECC対応 SD/SDHCカード、ブート可能 SPI-Flash、4Mバイト、ブート可能 512kバイト、電池バックアップ I²C、256バイト、ブート/MACアドレス情報格納用
オンボードI/O	PMC/XMC ディップスイッチ(DSW)	IEEE 1386.1 / VITA42.3 シングルサイズ(基板サイズ74mm×149mm)、1スロット (PMC) シグナリングレベル3.3V、データ32ビット、33/66MHz(XMC) PCI Express Gen1 x2 P2020内蔵のGPIOを使用　ボード設定スイッチ4ビット
フロントI/O	シリアルポート イーサネット USB	TIA/EIA-232E規格、調歩同期、4ch(RJ-45×4ポート) P2020内蔵機能(2ch)＋UART(2ch) 制御線はRTS/、CTS/、DTR/(2chのみ)、DCD(2chのみ)をサポート 2ポート、10/100/1000BASE-T 規格 1ポート、USB2.0規格
ペリフェラル	リアルタイムクロック DMAコントローラ タイマ/カウンタ	I²C、EPSON製RTC8564を使用、電池バックアップ P2020内蔵DMAx4チャネル　メインメモリ～PCIデバイス間のデータ転送に使用可能 P2020内蔵機能
CompactPCI	規格	PICMG 2.0 R3.0 CompactPCI PCI Local Bus Specification Revision 3.0 32bit、33MHz、VIO=5V or 3.3V、System Slot Only
電源仕様	電源電圧 消費電流	DC5.0V±5% type2.3A
機械的仕様	寸法 重量	6U、シングルスロット幅 プリント基板寸法 233.4㎜ x 160.0㎜ 約365g(メモリモジュール、SDカード含む)
環境仕様	使用温度範囲 使用湿度範囲 保存温度範囲 保存湿度範囲	0～60°C(1.5m/s以上の風がヒートシンクにあたること) 35%～80%RH(結露しないこと) －40～85°C(但し、バッテリ使用時は－20～60°C) 90%RH以下(結露しないこと)
その他	RoHS	2011/65/EU, (EU)2015/863
ソフトウェア	OS	VxWorks 6.9.3.2、VxWorks 5.5.1

ブロック図

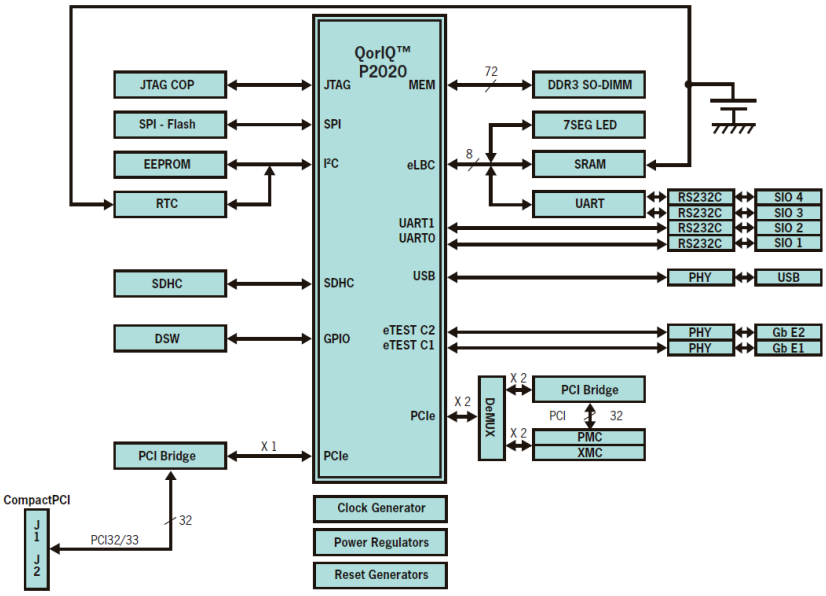

お問合せメール: sales@advanet.jp

※仕様は予告なく変更されることがあります。

Advanet
A member of Eurotech Group

株式会社アドバネット
本　社　〒700-0951　岡山県岡山市北区田中 616-4　TEL 086-245-2861　FAX 086-245-2860
工　場　〒700-0954　岡山県岡山市南区米倉134-1　TEL 086-243-2340　FAX 086-243-8351
東京支社　〒101-0045　東京都千代田区神田鍛冶町3丁目5-2 KDX鍛冶町ビル4F　TEL 03-5294-1731　FAX 03-5294-1734

※記載されている会社名及び製品名は、それぞれ各社の商標または登録商標です。

C171R4-2103